IM6, IM7

- PL Instrukcja montażu
- D Montageanleitung
- GB Assembly instructions
- ES Instrucciones de instalación
- FR Instructions de montage
- CZ Montá ní návod
- UA ІнструкцІЯ монтажу
- HU Összeszerelési útmutató
- SK Montá ny návod
- RU Инструкции по монтажу
- IT Istruzioni di montaggio
- RO Instructiuni de asamblare
- TR Montaj talimati
- NL Handleiding voor de montage

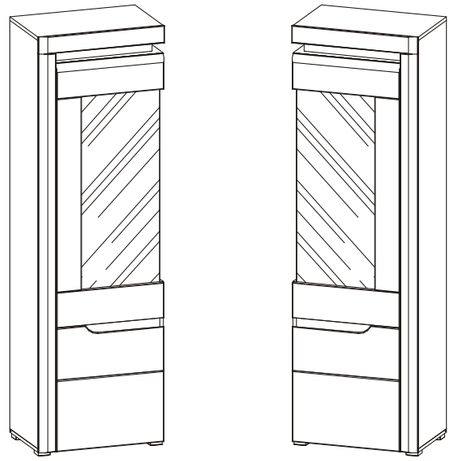

600x390x1955

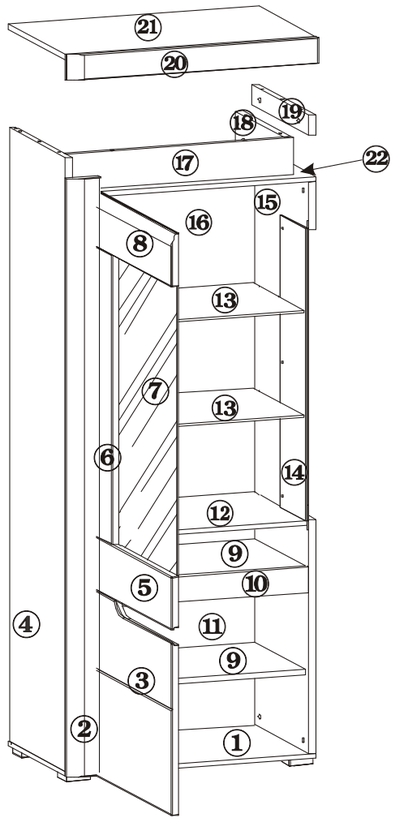

12	568x348		
11	721x583	23	
10	568x80	22	584.5x374
9	567x341	21	601x374
8	165x516	20	602x80
7	960x410	19	374x62
6	900x120	18	318x113
5	165x516	17	545x113
4	1903x374	16	1068x583
3	573x516	15	1774x374
2	1856x80	14	906x169
1	601x374	13	560x340

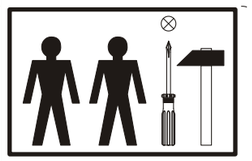

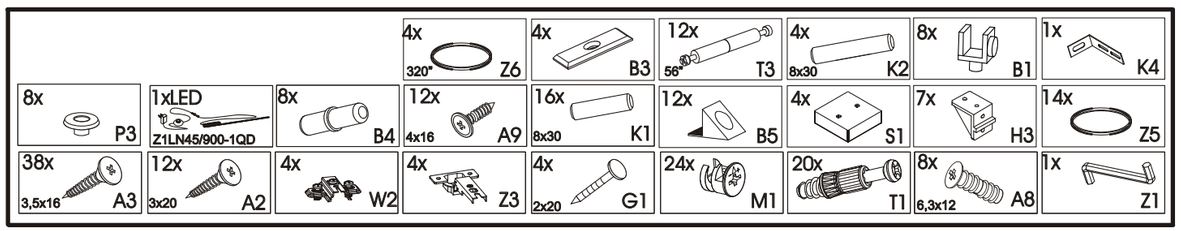

8

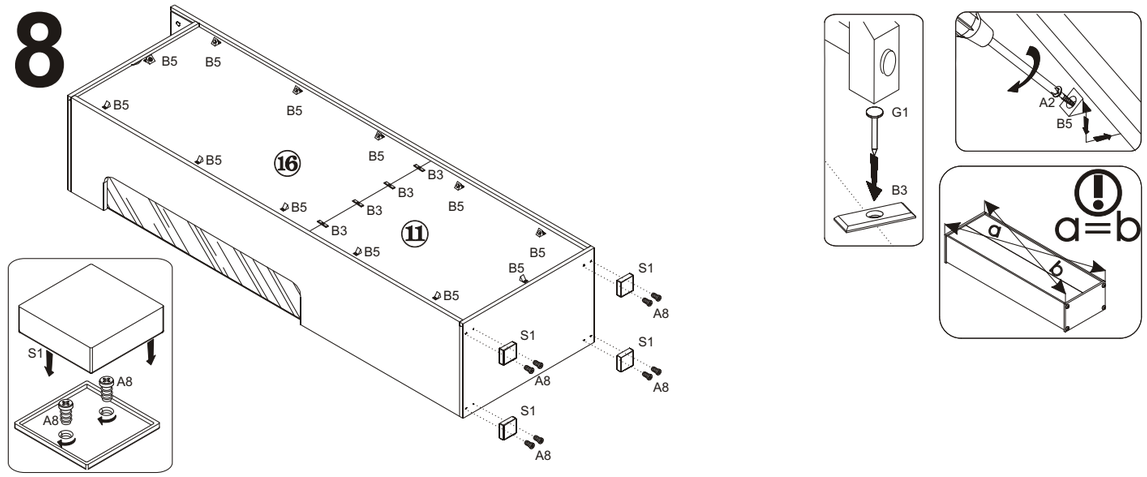

9

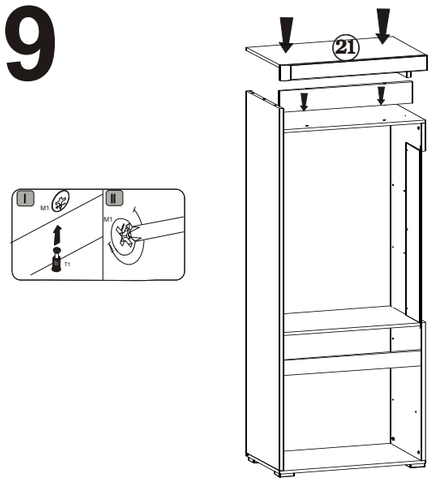

10

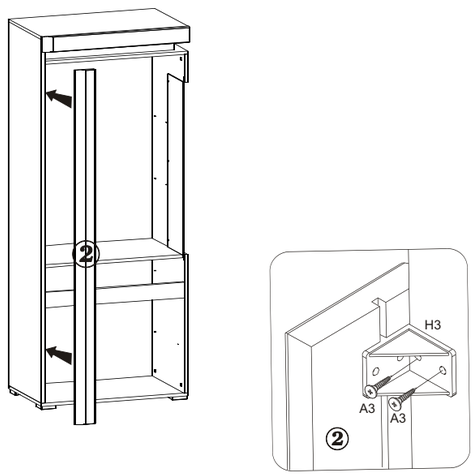

11

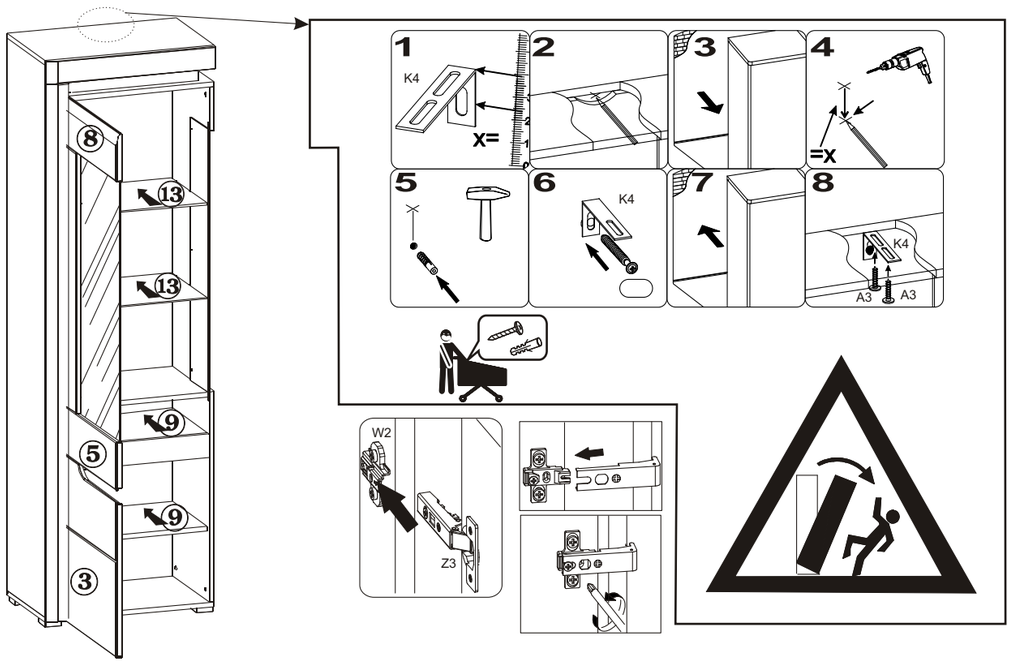

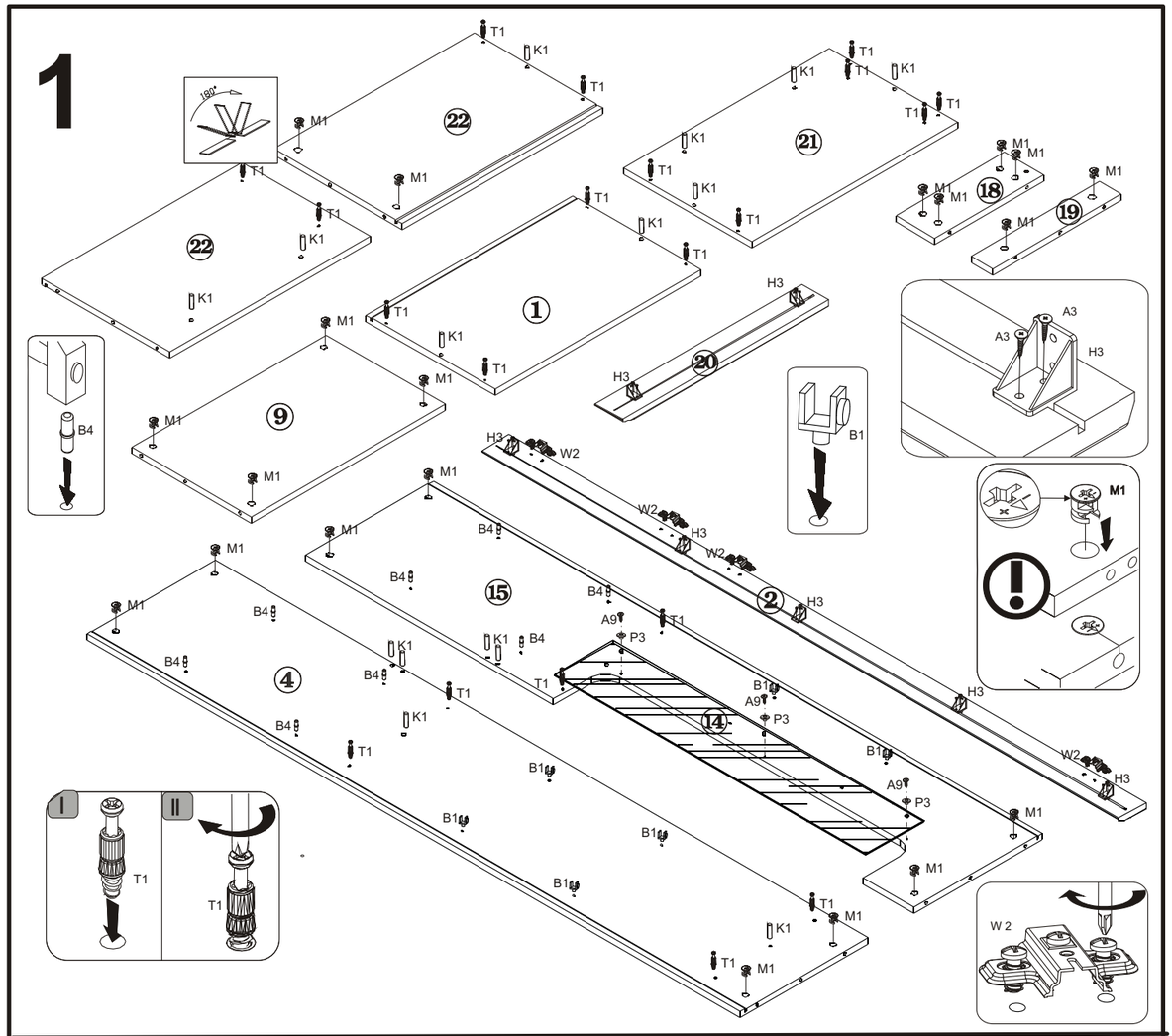
1
180°
T1
K1
M1
22
21
18
19
1
20
9
B4
B1
H3
A3
W2
15
4
14
A9
P3
I
II
W 2

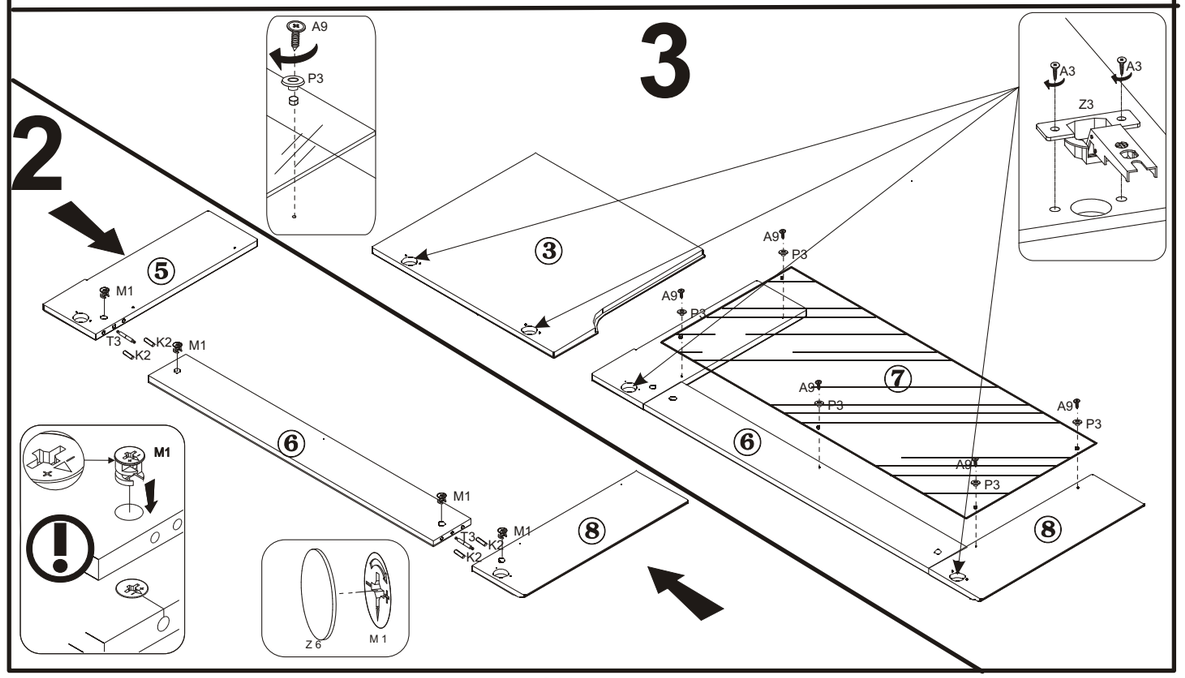
2
3
A9
P3
A3
Z3
5
M1
T3
K2
6
7
8
M1
Z 6
M 1

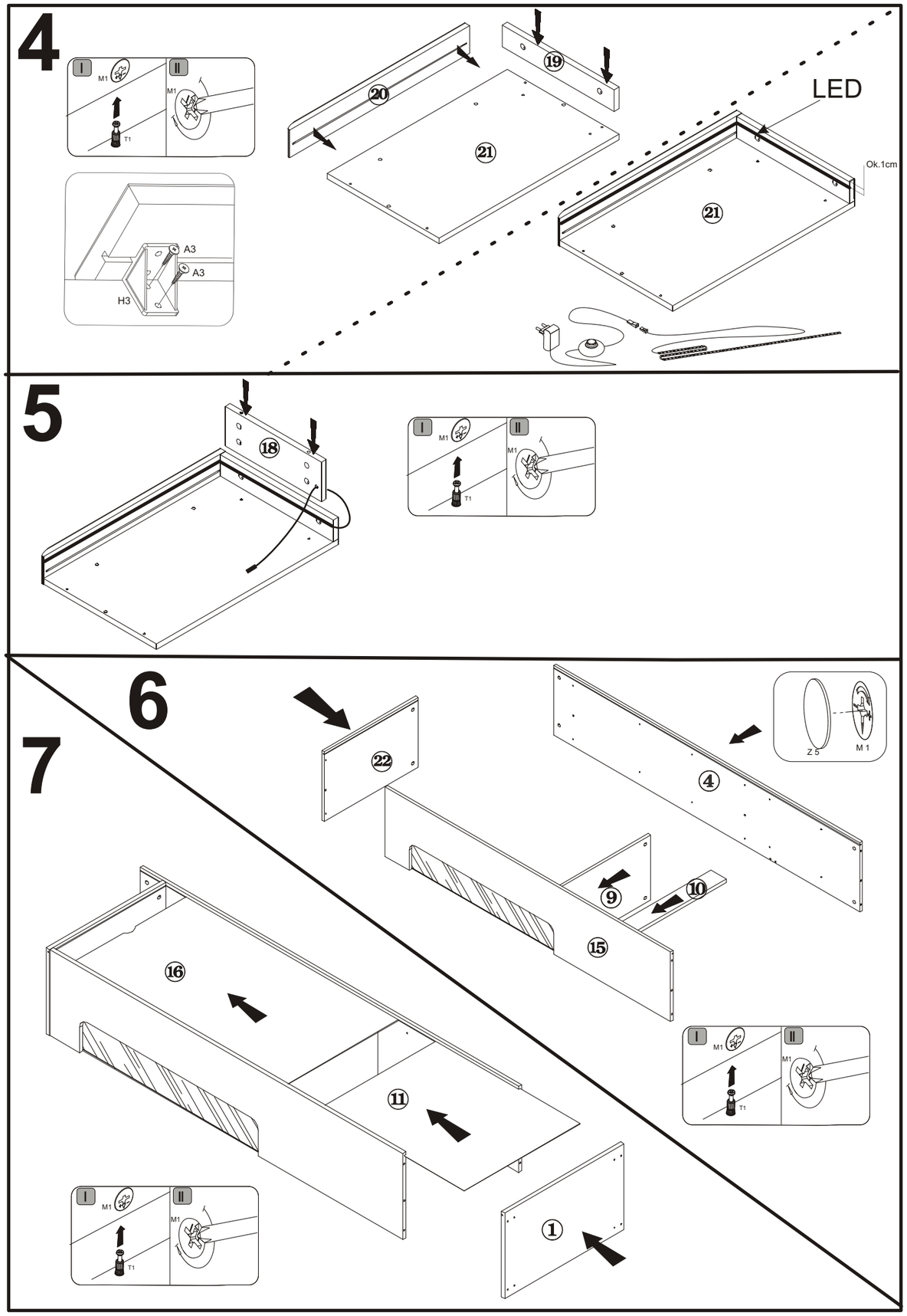
4
I
II
M1
T1
A3
H3
19
20
21
LED
Ok.1cm
5
18
6
22
4
Z 5
M 1
9
10
15
16
11
1
7